Канал виброизмерительный ИКВ-1-3-1 исп. А, Б, Е

Безопасность

Контроль обрыва и короткого замыкания кабеля, соединяющего вихретоковый преобразователь с преобразователем AS 131

Надежность конструкции

Канал состоит из вихретокового преобразователя DS-0 (DS-1, DS-2, DS-3), преобразователя УСО AS 131, расположенного в коробке соединительной (либо преобразователя УСО AS 1312, расположенного в разъеме) и барьера безопасности TIK-BIS (коробка соединительная и барьер поставляются по требованию заказчика)

УСО в разъеме AS 131 для исп. Б

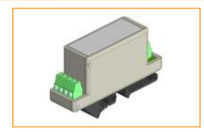

УСО AS 131 для исп. А

УСО AS 131 для для исп. Е

Коробка соединительная (для исп. А, Б)

Предназначен для измерения размаха виброперемещения в системах диагностики и противоаварийной защиты (ПАЗ); Тип выходного сигнала: (4-20) мА, (0-10) В, цифровой выход

Технические характеристики

Метрологические параметры

Диапазон измерения размаха виброперемещения, мкм
- вихретоковый преобразователь DS-0, DS-1 ..... 0-100, 0-250
- вихретоковый преобразователь DS-2 .....0-500, 0-1000
- вихретоковый преобразователь DS-3 0-2000

Установочный зазор (по умолчанию), мм
- вихретоковый преобразователь DS-0, DS-1.....1,0 ± 0,2
- вихретоковый преобразователь DS-2.....1,5 ± 0,2
- вихретоковый преобразователь DS-3 .....5 ± 0,2

Диапазон частот измерения размаха виброперемещения, Гц.....2-500

Интерфейс

Тип выходного сигнала
- «токовая петля» 4-20 мА (для исп. А, Б, Е);
- по напряжению 0-10 В (для исп. Е);
- цифровой Modbus RTU (для исп. Е)

Напряжение питания, В*.....10-24

*Минимальное напряжение источника питания 10 В, на каждые 50 Ом нагрузки +1 В

Взрывозащита

Вид .....искробезопасная электрическая цепь
Маркировка DS-x.....0Ex ia IIC T6...T1 Ga X
Маркировка УСО AS .....0Ex ia IIC T6...T1 Ga X
Маркировка коробки соединительной.....0Ex ia IIC T6...T4 Ga X
Подключение .....через барьер безопасности TIK-BIS

Эксплуатационные параметры

Диапазон рабочих температур, °С
- вихретоковый преобразователь DS-x исп. 00 (01)..... -40...+135
- вихретоковый преобразователь DS-x исп. 02.....-40...+70
- вихретоковый преобразователь DS-x исп. 00 (01), климатическое исполнение ХЛ .....-60...+135
- вихретоковый преобразователь DS-x исп. 02, климатическое исполнение ХЛ ..... -60...+70
- преобразователь УСО AS.....-40...+70
- преобразователь УСО AS, клим. исп. ХЛ ..... -60...+70

Параметры надежности и гарантии изготовителя

Средняя наработка на отказ, часов, не менее 40 000
Гарантийный срок эксплуатации, мес. 24
Срок службы, лет, не менее 10

Конструктивные параметры

Тип крепления
- вихреток. преобразов. DS-0 ..... резьбовое отверстие M8x1
- вихреток. преобразов. DS-1 ..... резьбовое отверстие M10x1
- вихреток. преобразов. DS-2 ..... резьбовое отверстие M16x1
- вихреток. преобразов. DS-3 ..... резьбовое отверстие M24x1

Габаритные размеры (без кабеля), мм
- вихретоковый преобразователь DS-0 ..... D(6,8) L(50;70;90)
- вихретоковый преобразователь DS-1 .....D(8,5) L(30;50;70;90)
- вихретоковый преобразователь DS-2 .....D(14,5) L(50;70;90)
- вихретоковый преобразователь DS-3 ..... D(22,5) L(90)
- преобразователь УСО AS 131 для исп. А..... 98,5x27,5x59
- преобразователь УСО AS 1312 для исп. Б..... ø30x66,5
- преобразователь УСО AS 131 для исп. Е..... 105x22,5x67
- коробка соединительная для исп. А, Б..... 277x254,5x83
- коробка соединительная для исп. Е.....304x224x108

Масса (без кабеля), кг, не более
- вихретоковый преобразователь DS-0, DS-1 исп. 00, 01.....0,25
- вихретоковый преобразователь DS-0, DS-1 исп. 02 0,35
- вихретоковый преобразователь DS-2 исп. 00, 01.....0,30
- вихретоковый преобразователь DS-2 исп. 02.....0,40
- вихретоковый преобразователь DS-3 исп. 00, 01. 0,40
- вихретоковый преобразователь DS-3 исп. 02.....0,50
- преобразователь УСО AS 131 / AS 1312.....0,1
- коробка соединительная для исп. А, Б.....2,5
- коробка соединительная для исп. Е.....3,25

Степень защиты
- вихретоковый преобразователь DS-x.....IP65/IP68 (IP65 для DS-x исп. 02)
- преобразователь УСО AS 131.....IP20
- коробка соединительная IP65/IP67

Исполнения
- ИКВ-1-3-1 исп. А (DS-x исп.00 или исп.01 (с разъемом), преобразователь УСО AS 131, коробка соединительная, барьер безопасности TIK-BIS.121.0x0x (TIK-BIS.5x7.1002))**;
- ИКВ-1-3-1 исп. Б (DS-x исп.02 с преобразователем УСО AS 1312 в разъеме, коробка соединительная, барьер безопасности TIK-BIS.121.0x0x (TIK-BIS.5x7.1002))**;
- ИКВ-1-3-1 исп. Е (DS-x исп.00 или исп.01 (с разъемом), преобразователь УСО AS 131 с дисплеем, коробка соединительная, барьер безопасности TIK-BIS.121.0x0x (TIK-BIS.5x7.1002))**.

**Коробка соединительная и барьер безопасности поставляются опционально (по требованию заказчика)

Конструктивные исполнения

Вихретоковый преобразователь DS-x тип А, исп.00

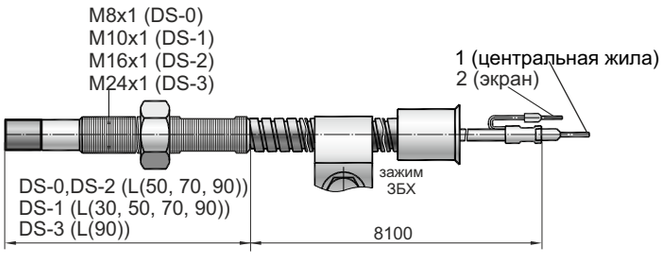

Вихретоковый преобразователь DS-x тип А, исп.01

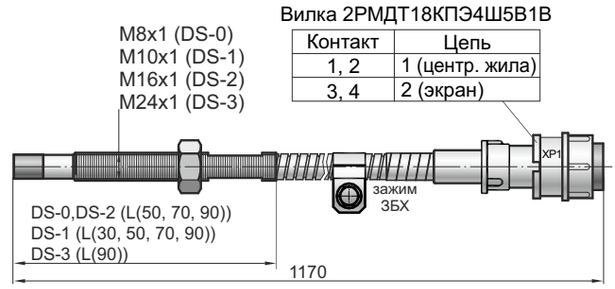

Кабель соединительный

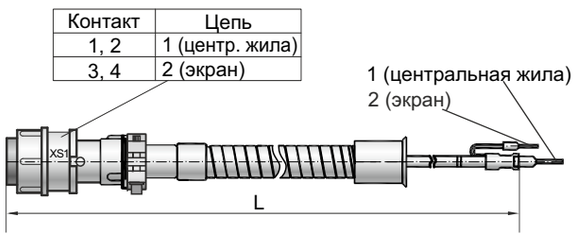

Вихретоковые преобразователи DS-x тип А, исп. 02

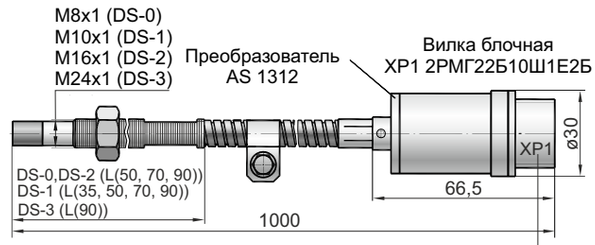

Преобразователь УСО AS 131 (для исп. А)

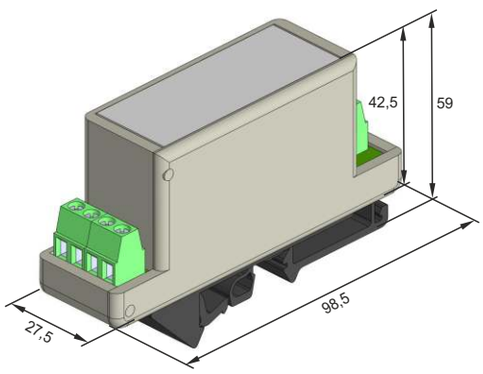

Кабель соединительный

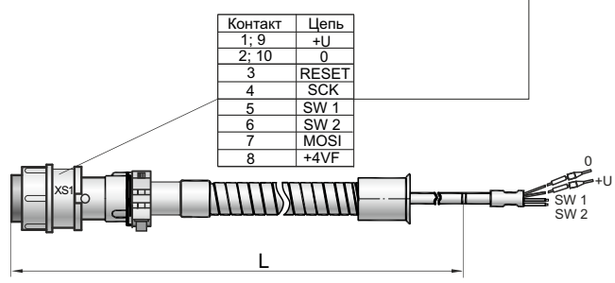

Преобразователь УСО AS 131 (для исп. Е)

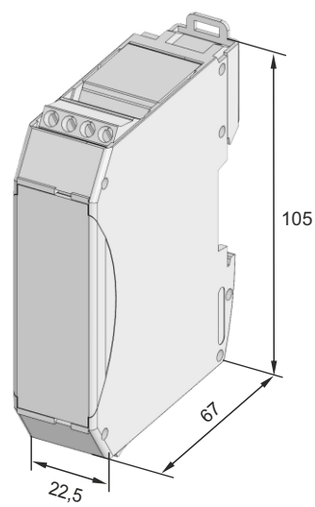

Коробка соединительная (для исп. А, Б)

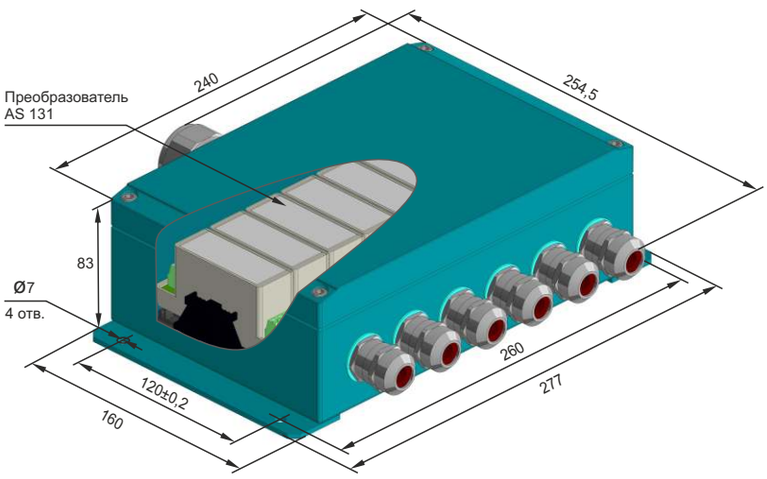

Примечание: конструктивные исполнения для компрессоров показаны на стр. 12